ENGINEERING SOLUTIONS

Manuale Istruzione
Compressore Portatile

Gonfiagomme da 4000mAh ad aria

SST S.r.l. - Viale degli Artigiani, 24 - 20832 Desio (MB)
+39 0362 306761 - info@sst-italia.it - www.sst-italia.it

Istruzioni di sicurezza

Per favore, leggi attentamente queste istruzioni prima di utilizzare il prodotto e conservalo correttamente. Quando la macchina è in funzione, verrà generato un rumore superiore a 75dB, ti preghiamo di fare attenzione. Quando si gonfia per un lungo periodo di tempo, sia il dispositivo che il tubo raggiungeranno una temperatura elevata. Per favore, lascia raffreddare prima di utilizzarlo. Questo prodotto non è un giocattolo, tienilo fuori dalla portata dei bambini.

Istruzioni di sicurezza

parti e componenti

① Ugello d'aria americano
② Tubo
③ Alloggiamento tubo
④ Base tubo
⑤ Allogiamento tubo
⑥ Schermo LED
⑦ Pulsante "+"
⑧ Schermo LED
⑨ Pulsante "-"
⑩ Connettore USB
⑪ Luce LED
⑫ Connettore per ricarica
⑬ Pulsante "Modalità"
⑭ Pulsante "Start/Stop"

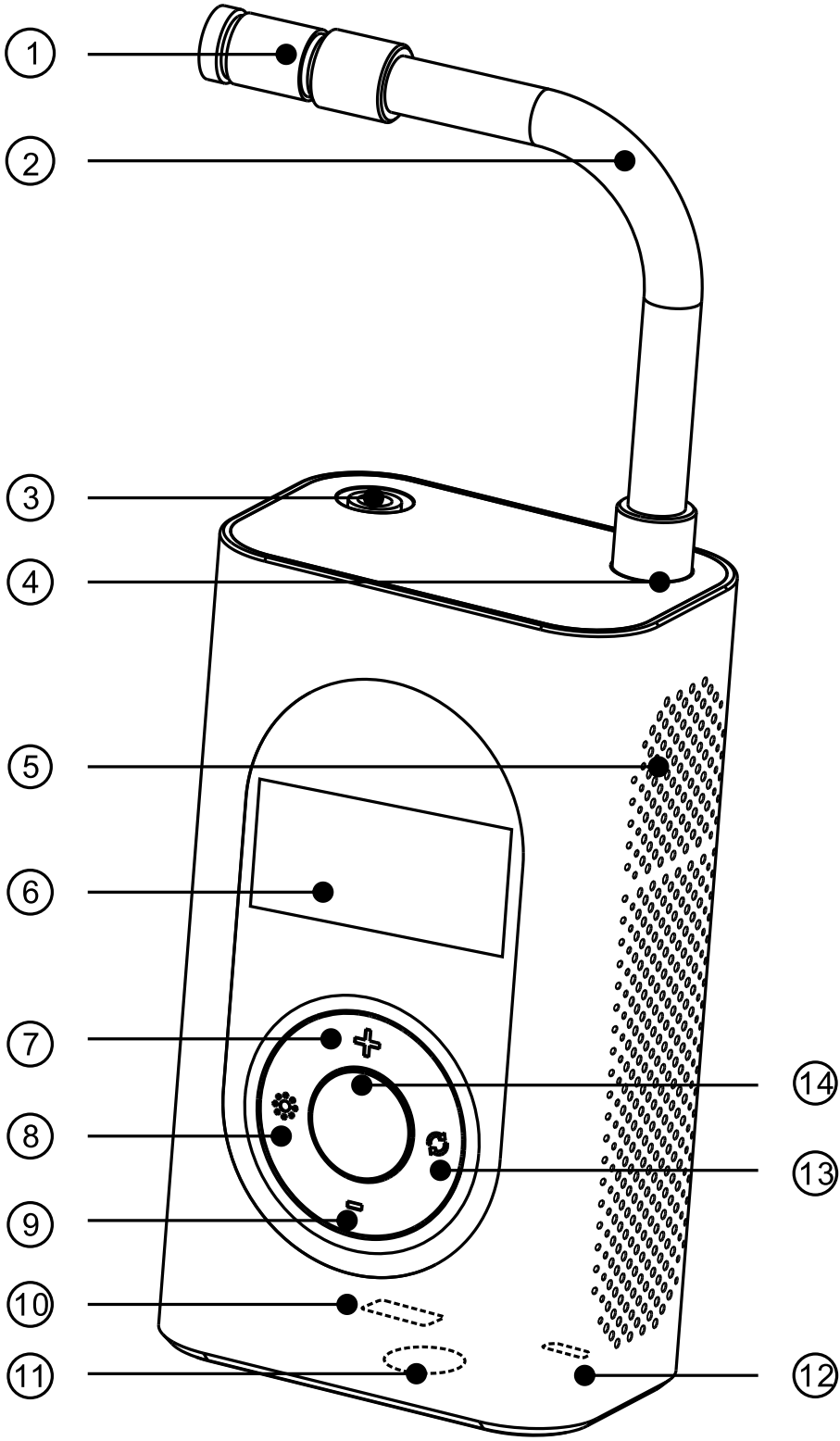

Promemoria: Le illustrazioni del prodotto, degli accessori, dell'interfaccia utente, ecc. nel manuale sono tutti schemi di riferimento. A causa degli aggiornamenti e degli upgrade regolari del prodotto, il prodotto effettivo potrebbe differire leggermente dallo schema; si prega di prendere il prodotto effettivo come standard.

Accessori



x1
Adattatore ugello Francese

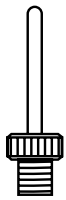

x1
Adattatore ad Ago

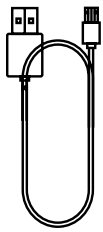

x1
Cavo per Ricarica



x1
Ugello a cono

Manuale Operativo

1. Visualizzazione ricarica della batteria

Stato della batteria



La lunghezza dell'indicatore di alimentazione riflette la carica rimanente della batteria:
- quattro barre: 100% di carica della batteria,
- tre barre: 75% di carica della batteria,
- una barra: carica <25%, necessita di ricarica.

Stato della batteria

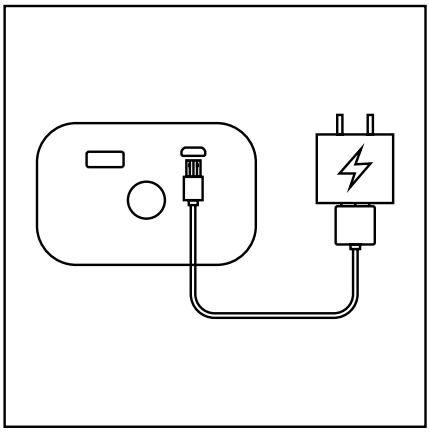

Per favore, carica completamente il dispositivo prima del primo utilizzo. Usa il cavo di ricarica per collegare il caricabatterie USB da 5V (venduto separatamente) e il dispositivo per la ricarica.
La performance della spia in diversi stati: la spia lampeggiante indica che la ricarica è in corso, e la spia con quattro barre indica che la ricarica è completa.
Suggerimento: Il dispositivo non può essere utilizzato per gonfiare durante la ricarica.

2. Accensione

Accensione

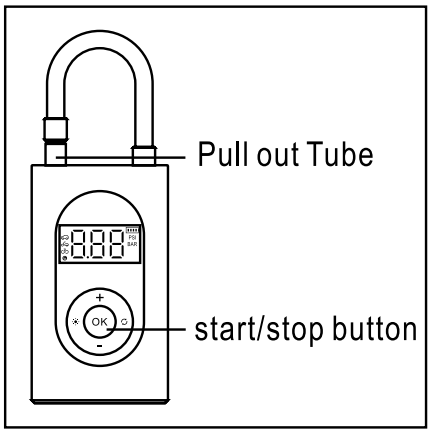

Estrai il tubo e tieni premuto il pulsante "start/stop" per tre secondi per avviare il dispositivo. Quando il dispositivo è acceso, tieni premuto il pulsante "start/stop" per tre secondi per spegnerlo. Dopo aver estratto il tubo, può essere riavviato tenendo premuto il pulsante "start/stop".

3. Collegamento dell'ugello al dispositivo

Ugello tipo Amerricano

Tipologia	Connettore
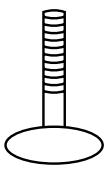	

Estrai il tubo e tieni premuto il pulsante "start/stop" per tre secondi per avviare il dispositivo. Quando il dispositivo è acceso, tieni premuto il pulsante "start/stop" per tre secondi per spegnerlo. Dopo aver estratto il tubo, può essere riavviato tenendo premuto il pulsante "start/stop".

Ugello tipo Francese

Tipologia	Connettore
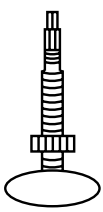	

Le biciclette da strada e alcune mountain bike utilizzano l'adattatore dell'ugello d'aria francese.

Gonfiaggio: svita la vite dell'ugello d'aria francese e collega l'adattatore per gonfiare. Dopo che il gonfiaggio è completo, stringi la vite sulla parte dell'ugello del pneumatico.

Sgonfiaggio: svita l'ugello d'aria francese e premi la vite per rilasciare l'aria.

Foro per l’aria

Tipologia	Connettore
	

Estrai il tubo e tieni premuto il pulsante "start/stop" per tre secondi per avviare il dispositivo. Quando il dispositivo è acceso, tieni premuto il pulsante "start/stop" per tre secondi per spegnerlo. Dopo aver estratto il tubo, può essere riavviato tenendo premuto il pulsante "start/stop".

4. Rilevamento della pressione

Quando il dispositivo è acceso, collega il tubo al pneumatico/palla che deve essere gonfiato; il numero visualizzato sullo schermo indica la pressione attuale.

5. Rilevamento della pressione

Controlla la pressione dell'aria di più dispositivi - Per garantire la sicurezza, si prega di controllare la pressione di gonfiaggio target dell'oggetto gonfiato leggendo il manuale di istruzioni prima del gonfiaggio, al fine di evitare lesioni personali causate da un eccessivo gonfiaggio.

Pneumatici

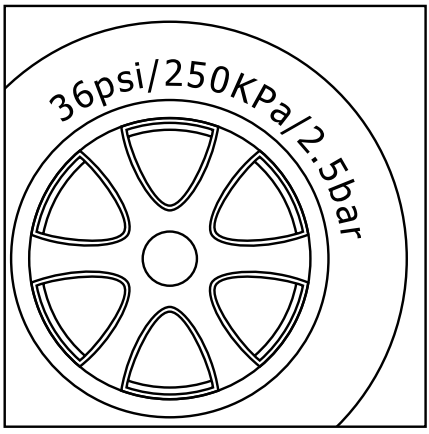

Controlla la pressione dell'aria di più dispositivi - Per garantire la sicurezza, si prega di controllare la pressione di gonfiaggio target dell'oggetto gonfiato leggendo il manuale di istruzioni prima del gonfiaggio, al fine di evitare lesioni personali causate da un eccessivo gonfiaggio.

Palloni

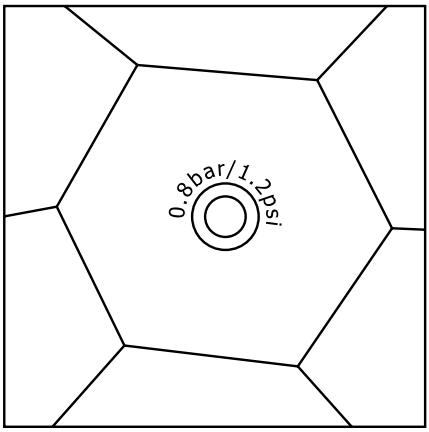

La pressione di gonfiaggio di un pallone da calcio, basket, pallavolo o qualsiasi altro pallone gonfiabile è indicata vicino alla valvola di gonfiaggio sul pallone stesso.

Pressioni comuni di gonfiaggio

Tipologia	Prodotto	Range pressione raccomandata
Bicicletta	Bicicletta pieghevole elettrica assistita	45-50psi
	Pneumatici per biciclette da 12, 14, 16 pollici	30-50psi
	Pneumatici per biciclette da 20, 22, 24 pollici	40-50psi
	Pneumatici per mountain bike da 26, 27.5, 29 pollici	45-65psi
	Pneumatico per monopattino elettrico	45-50psi
	Pneumatico per bicicletta Clincher 700C	100-130psi
	Pneumatico per bicicletta Tubolare 700C	120-145psi
Motocicletta	Pneumatico per motocicletta	1.8-3.0bar
Auto	Pneumatico per auto	2.2-2.8bar
Palla	Basket	7-9psi
	Calcio	8-16psi
	Volley	4-5psi
	Rugby	12-14psi

Nota: L'intervallo di pressione consigliato è solo a scopo indicativo. Si prega di fare riferimento al manuale di istruzioni del prodotto da gonfiare.

6. Pressioni di Gonfiaggio Predefinite

Cambio Modalità



Premi il pulsante "Modalità" per scorrere le seguenti 6 modalità. Per scegliere le unità di pressione di gonfiaggio desiderate, tieni premuto a lungo il pulsante "Modalità" per passare tra "PSI", "BAR" e "KPA”.



Modalità Zero: Regola liberamente la pressione da 3 a 150 psi.



Modalità Bicicletta: Predefinita 45 psi.
Intervallo Regolabile: da 30 a 65 psi



Modalità Motocicletta: Predefinita 2.4 bar.
Intervallo Regolabile: da 1.6 a 3.0 bar



Modalità Auto: Predefinita 2.5 bar.
Intervallo Regolabile: da 1.6 a 3.5 bar



Modalità Pallone: Predefinita 8 psi.
Intervallo Regolabile: da 4 a 16 psi

Modifica del Valore Predefinito



Dopo aver scelto la modalità desiderata, premi brevemente ‘+’ o ‘-’ per regolare il valore di pressione preimpostato, tieni premuto ‘+’ o ‘-’ per regolare rapidamente il valore della pressione.

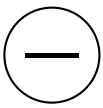

Il numero lampeggiante indica la pressione preimpostata che può essere regolata, mentre il numero non lampeggiante indica la pressione in tempo reale.

Luce LED



Premi il pulsante "Luce LED" per accendere o spegnere la luce. Accendere la luce è utile per collegare l'ugello e altre operazioni in un ambiente buio. Tieni premuto a lungo il pulsante "Luce LED" per attivare il segnale SOS.

7. Gonfiaggio

Come iniziare il gonfiaggio

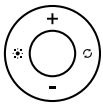

Premi il pulsante "Accensione" per iniziare a gonfiare dopo aver scelto la tua modalità predefinita. Il display LED indicherà la pressione dell'aria. Durante il gonfiaggio, il dispositivo emetterà un rumore tra 75-60 dB, fai attenzione. Non toccare il tubo perché diventerà molto caldo dopo un lungo periodo di gonfiaggio.

Come fermare il gonfiaggio

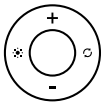

Il dispositivo smetterà di gonfiare automaticamente quando la pressione dell'aria raggiunge la pressione predefinita. Puoi anche fermare manualmente il gonfiaggio premendo il pulsante \"start/stop\" durante il processo di gonfiaggio.

Promemoria Importante

La pressione massima di gonfiaggio di palloncini, palloni giocattolo, anelli da nuoto e altri piccoli prodotti è inferiore all'intervallo di gonfiaggio del dispositivo. Il gonfiaggio non può essere fermato automaticamente attraverso la pressione preimpostata, quindi devi fare molta attenzione a fermare manualmente il gonfiaggio quando raggiunge la pressione di gonfiaggio target.

Batteria e standby

Con una carica completa, il tempo di funzionamento continuo senza carico a 25°C è di circa 30 minuti. Un carico di pressione aumentato e una temperatura più bassa porteranno a una riduzione dell'autonomia.

8. Rimozione dell'ugello

La temperatura del tubo dell'aria sarà relativamente alta dopo il gonfiaggio. Fai attenzione a non bruciarti quando rimuovi l'ugello dell'aria. Ci sarà una leggera perdita d'aria durante lo smontaggio. Si prega di rimuovere rapidamente l'ugello per ridurre l'emissione d'aria.

9. Spegnimento

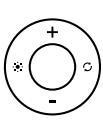

Ricollega il tubo e spegni. Quando il compressore d'aria è acceso, tieni premuto il pulsante "start/stop" per spegnerlo o si spegnerà automaticamente senza alcuna operazione in 3 minuti.

Avvertimenti

- Questo prodotto non è un giocattolo. È vietato l'uso del dispositivo ai bambini. L'età consigliata per l'uso è superiore ai 16 anni. Durante il gonfiaggio, mantieni i bambini a una distanza sicura dal dispositivo.
- Il dispositivo contiene una batteria al litio incorporata, non rimovibile. È vietato incendiare il prodotto o smaltirlo in modo negligente. Le batterie al litio rischiano di incendiarsi, combustione spontanea ed esplosione a causa di surriscaldamento, urti e infiltrazioni d'acqua. Si prega di evitare l'esposizione al sole in un veicolo caldo e in altri ambienti ad alta temperatura.
- La temperatura di conservazione del prodotto non dovrebbe essere inferiore a -10°C o superiore a 45°C; una temperatura di conservazione troppo fredda o troppo calda accorcerà la vita del dispositivo e degraderà la batteria incorporata.
- Lasciare il prodotto inutilizzato per un lungo periodo di tempo può degradare la batteria. Si consiglia di caricarlo almeno una volta ogni tre mesi.
- Il dispositivo contiene un motore DC incorporato, che può generare scintille elettriche durante il funzionamento. Si prega di non utilizzarlo in un ambiente infiammabile o esplosivo.
- Si prega di spegnere immediatamente se si verifica un rumore anomalo o un'elevata temperatura durante il funzionamento.
- Prima di impostare il valore della pressione di gonfiaggio, assicurati di selezionare l'unità di misura corretta, altrimenti potrebbero verificarsi incidenti come forature. Conversione comune delle unità: 1 bar = 14.5psi, 1 bar = 100kpa.
- Non lasciare il dispositivo senza sorveglianza durante il gonfiaggio. Osserva il processo di gonfiaggio per prevenire che la pressione di gonfiaggio diventi troppo alta senza impostare la pressione dell'aria predefinita.
- Si prega di utilizzare il dispositivo in un ambiente pulito e asciutto. L'intrusione di sabbia e polvere può causare danni al prodotto. Il prodotto non è impermeabile, quindi non esporlo mai all'acqua attraverso la pulizia o in altro modo.

Note

Problema	Soluzione
Gonfiaggio lento	1. Assicurati che la batteria sia sufficientemente carica. 2. Controlla se c'è una perdita d'aria nel tubo dell'aria. 3. Controlla se l'oggetto gonfiato perde aria. 4. Assicurati che le parti di connessione ad entrambe le estremità del tubo siano ben strette.
Non Gonfia	1. Controlla se il tubo è stato estratto: puoi iniziare a gonfiare solo con il tubo estratto. 2. Assicurati che la batteria sia sufficientemente carica. 3. Controlla se la pressione attuale del pneumatico è superiore alla pressione predefinita.
Non aumenta o diminusice la pressione	Verifica se stai utilizzando la modalità di gonfiaggio sbagliata, oppure seleziona la modalità zero e regola la pressione di gonfiaggio entro il range consentito di 3-150 psi.
La pressione è 0 durante il gonfiaggio	I prodotti gonfiabili a bassa pressione, come i palloncini, non rientrano nel range misurabile del compressore d'aria.
Il compressore si spegne automaticamente dopo averlo avvitato	Premi a lungo il pulsante di avvio/arresto per riaccendere il dispositivo.
Perdite d'aria	Stringi bene l’ugello
Il compressore non carica la batteria	1. Verifica se il cavo di ricarica è correttamente collegato. 2. Se la batteria rimane scarica per un lungo periodo, richiede un periodo di ricarica prima di iniziare a mostrare lo stato di carica.

Specifiche

Definizione Prodotto	Compressore portatile ad aria
COD	SST_GG1001
Standard Esecutivi	
Dimensioni	125x71x46mm
Intervallo di pressione predefinito	0,2-10,3 bar / 3-150 psi
Temperature di esercizio	Ricarica 0°C~45°C Scarica -10°C~45°C
Temperature di conservazione	-10°C~45°C
Lunghezza del Tubo	La lunghezza del tubo è di 180 mm, incluso l'adattatore dell'ugello (senza filettatura).
Dimensione dell'ugello	Ugello americano 11X20mm; Ugello francese 11X15mm.
Capacità della Batteria	4000mAh (14,8Wh)
Rumore di Funzionamento	<80dB in 1metro
Tensione e Corrente in Ingresso	5V⎓ 2A
Tipolgia USB Porta di ricarica	Tipo C
Tempo di ricarica	<3 ore
Precisione del sensore	±2 psi

Presenza di sostanze pericolose

Nome parte						
	Pb	Hg	Cd	Cr (Vi)	PBB	PBDE
Involucro	○	○	○	○	○	○
Motorino	×	○	○	○	○	○
Batteria	○	○	○	○	○	○
Ingranaggio	○	○	○	○	○	○
Pistone	○	○	○	○	○	○
PCB	×	○	○	○	○	○
Ugello	×	○	○	○	○	○

Questo modulo è stato creato in conformità alle disposizioni di SJ/T 11346

O: Il contenuto della sostanza pericolosa è al di sotto del limite specificato nello standard GB/T26572.

X : Il contenuto della sostanza pericolosa supera il limite specificato nello standard GB/T26572.

Garanzia

Il servizio post-vendita stabilisce "tre garanzie" in conformità con la "Legge sulla protezione dei diritti dei consumatori della Repubblica Popolare Cinese" e la "Legge sulla qualità dei prodotti della Repubblica Popolare Cinese". Le garanzie del servizio sono le seguenti:

1. Entro 7 giorni dal giorno successivo alla firma per la consegna del prodotto, se il prodotto sperimenta uno qualsiasi dei guasti di prestazione elencati nella "Tabella dei guasti di prestazione del prodotto gonfiabile", a seguito della conferma dal centro di servizio post-vendita, è possibile restituire o scambiare il prodotto gratuitamente.

2. 2. Entro 8-15 giorni dal giorno successivo alla firma per la consegna del prodotto, se il prodotto sperimenta uno qualsiasi dei guasti di prestazione elencati nella "Tabella dei guasti di prestazione del prodotto gonfiabile", a seguito della conferma dal centro di servizio post-vendita, avrai diritto a servizi di sostituzione o riparazione gratuiti.
3. Entro 12 mesi dal giorno successivo alla firma per la consegna del prodotto, se il prodotto sperimenta uno qualsiasi dei guasti di prestazione elencati nella "Tabella dei guasti di prestazione del prodotto gonfiabile", a seguito della conferma dal centro di servizio post-vendita, avrai diritto a servizi di manutenzione gratuiti.

Prodotto	Tipologia di guasto
Compressore portatile	1. Impossibile accendere o spegnere 2. Impossibile gonfiare 3. Impossibile rilevare la pressione dell'aria 4. Impossibile visualizzare o visualizza in modo incompleto 5. Perdita d'aria 6. La luce non funziona 7. Impossibile caricare

Regolamenti Non Coperti da Garanzia

1. Manutenzione non autorizzata, uso improprio, negligenza in caso di collisione, abuso, incidente da assunzione di liquidi, modifica, uso scorretto di accessori non del prodotto, strappo o alterazione dell'etichetta.
2. Superamento del periodo di validità delle "tre garanzie".
3. Danni causati da forza eccessiva.
4. Non conformità con i guasti di prestazione elencati nella Tabella dei Guasti di Prestazione.
5. Guasto del prodotto dovuto a cause umane.